scheda tecnica

+J01006.1

UNICORNO



Dimensione

Area di sicurezza	Area di impatto	Altezza di caduta HIC	Ingombro fisico	Numero di utilizzatori
3,3 x 2,3 m	0 mq	90 cm	1,3 x 0 x 0,8 m	1

Caratteristiche

viteria acciaio inox

utilizzo sotto sorveglianza

Età di utilizzo

Da 3 a 12 anni

Materiali

2 hdpe

Prodotto da azienda certificata ISO 9001, ISO 14001, PEFC e FSC. Realizzato polietilene HDPE resistente ai raggi UV. Tutta la bulloneria in acciaio inox.

Produttore

Pozza 1865 S.R.L.

Paese di produzione

ITALIA

Pianta

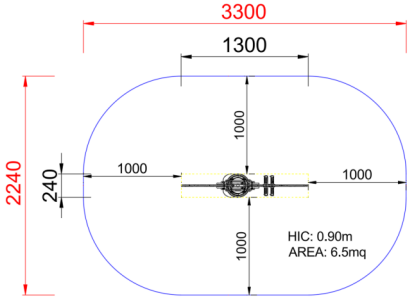

Area di sicurezza totale / Total safety area: 6.5mq
Altezza Max di Caduta / Max falling height:0.90m

Vista

