scheda tecnica

+C0800-PAL-06

TORRE PALESTRA GRANDE

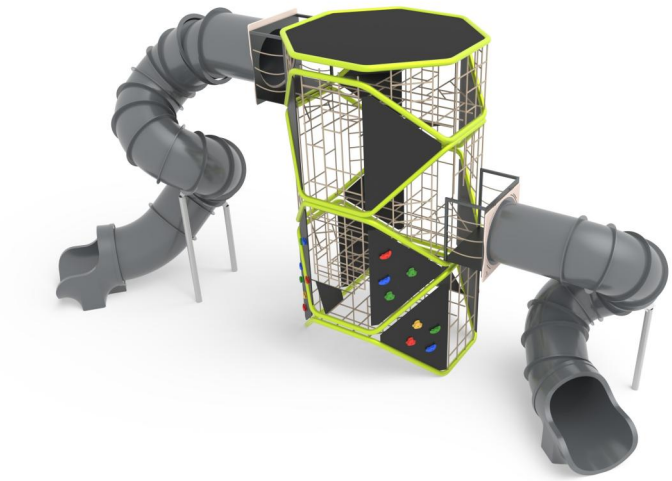

Dimensione

Area di sicurezza	Area di impatto	Altezza di caduta HIC	Ingombro fisico	Numero di utilizzatori
13,3 x 7,9 m	52.5 mq	290 cm	9,5 x 3,6 x 4,8 m	40

Caratteristiche

viteria acciaio inox

Età di utilizzo

Da 3 a 12 anni

Materiali

GALVANIZED AND PAINTED STEEL

Prodotto da azienda certificata ISO 9001, ISO 14001, PEFC e FSC. Realizzato in acciaio zincato e verniciato. Tutta la bulloneria in acciaio inox.

Pianta

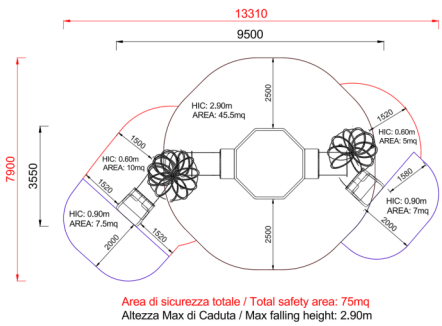

Vista

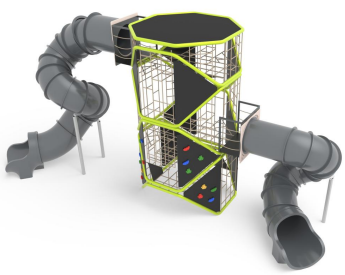

Produttore

Pozza 1865 S.R.L.

Paese di produzione

ITALIA