scheda tecnica

+S0800_P

SCIVOLO T-REX PRIMITIV



Dimensione

Area di sicurezza	Area di impatto	Altezza di caduta HIC	Ingombro fisico	Numero di utilizzatori
8,3 x 4 m	0 mq	90 cm	4,8 x 1 x 4 m	2

Caratteristiche

viteria acciaio inox

utilizzo sotto sorveglianza

Età di utilizzo

Da 3 a 12 anni

Materiali

legno di castagno

Prodotto da azienda certificata ISO 9001, ISO 14001, PEFC e FSC. Realizzato in legno di castagno naturale delle Piccole Dolomiti a chilometro 0. Tutta la bulloneria in acciaio inox.

Pianta

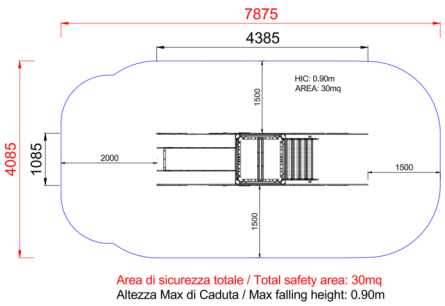

Vista



Produttore

Pozza 1865 S.R.L.

Paese di produzione

ITALIA