scheda tecnica

+S0100_ALU

# SCIVOLO GRANDE - FANTASY



## Dimensione

| Area di sicurezza | Area di impatto | Altezza di caduta HIC | Ingombro fisico | Numero di utilizzatori |
|---|---|---|---|---|
| 6,8 x 3,8 m | 15 mq | 140 cm | 3,3 x 0,8 x 2,4 m | 4 |

## Caratteristiche

2
hdpe

viteria acciaio inox

utilizzo sotto sorveglianza

## Età di utilizzo

Da 3 a 12 anni

## Materiali

alluminio anodizzato

Prodotto da azienda certificata ISO 9001, ISO 14001, PEFC e FSC. Realizzato in alluminio EN AV6060 profilo speciale mm 90x90 con spigoli arrotondati raggio mm 32 con anime interne di rinforzo. Spessore minimo mm 2,7. Tutta la bulloneria in acciaio inox.

## Pianta

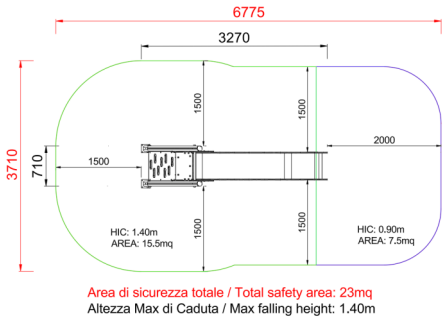


Area di sicurezza totale / Total safety area: 23mq
Altezza Max di Caduta / Max falling height: 1.40m

## Vista



## Produttore

Pozza 1865 S.R.L.

## Paese di produzione

ITALIA