scheda tecnica

+AF301H19_ALU

SATURNO CON SCIVOLI - FANTASY



Dimensione

Area di sicurezza	Area di impatto	Altezza di caduta HIC	Ingombro fisico	Numero di utilizzatori
14,7 x 10,8 m	76.5 mq	190 cm	11,2 x 7,4 x 4,3 m	40

Caratteristiche

2
hdpe

viteria acciaio inox

utilizzo sotto sorveglianza

Età di utilizzo

Da 3 a 12 anni

Materiali

alluminio anodizzato

Prodotto da azienda certificata ISO 9001, ISO 14001, PEFC e FSC. Realizzato in alluminio EN AV6060 profilo speciale mm 90x90 con spigoli arrotondati raggio mm 32 con anime interne di rinforzo. Spessore minimo mm 2,7. Tutta la bulloneria in acciaio inox.

inclusivo

Produttore

Pozza 1865 S.R.L.

Paese di produzione

ITALIA

Pianta

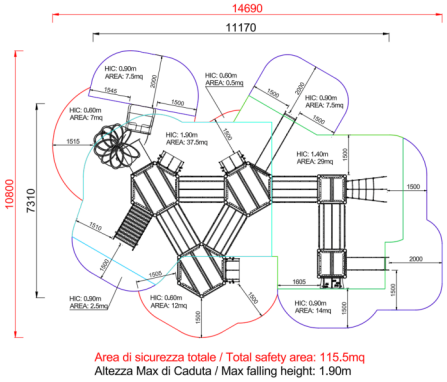

Vista



Descrizione componenti

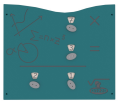

xABACOGT-02_ALU - NG Pannello moltiplicazioni Fantasy
N. 1 .



xABACOGT-03_ALU - NG Pannello calcolatrice
NR 1 .



xBV-10_ALU - NG Panello braille
N. 1 .



xBV-11_ALU - NG Pannello attivita geometrie
NR 1 Gioco attivita geometrie realizzato in corda di acciaio rivestita e fissata alla struttura portante mediante bulloneria passante a scomparsa, polietilene HDPE bicolore inciso con percorso attivita e figure. Tutta la bulloneria e gli elementi di fissaggio in acciaio inox



xBV-2_ALU - NG Pannello ingranaggio Fantasy
N. 1 Realizzato in polietilene colorato con ingranaggi e manopola per ruotarli, completo di staffe in acciaio inox per il fissaggio alla torretta e piano d appoggio superiore in legno impregnato a pressione in autoclave.



xBV-3.1_ALU - NG Pannello mappamondo
NR 1 .



xBV-4_ALU - NG Pannello attivita elicottero Fantasy
N. 1 Pannello attivita realizzato in polietilene HDPE bicolore inciso con percorso attivita e figure. Selettore centrale in polietilene per indirizzare verso le attivita . Tutta la bulloneria e gli elementi di fissaggio in acciaio inox



xBV-7.1_ALU - NG Pannello musicale Fantasy
N. 1 realizzato in polietilene colorato, acciaio inox



xC24_ALU - NG Pannello balconcino Fantasy
N. 1 Balconcino realizzato in acciaio zincato e verniciato con pedana in polietilene HDPE. Bulloneria in acciaio Inox

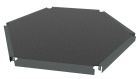

xC3_ALU - NG Pedana esagonale
NR 2 Realizzata in materiale antisdrucciolo



xGT-02_ALU - NG Seduta flessibile
N. 1 Seduta flessibile sottotorre composta da una seduta in gomma conforme ai criteri CAM con due supporti in corda di acciaio rivestita in nylon che lo collegano a due snodi in acciaio inox



xHT5-14_ALU - NG Torre esagonale h140 con tetto Fantasy
N. 1 Formata da n. 6 montanti in legno lamellare impregnato a pressione in autoclave, di sezione pentagonale, 1 pedana esagonale posta a cm 140 d altezza, tetto a 6 falde



xHT5-19_ALU - NG Torre esagonale h190 con tetto Fantasy
N. 1 Formata da n. 6 montanti in legno lamellare impregnato a pressione in autoclave, di sezione pentagonale, 1 pedana esagonale posta a cm 190 d altezza, tetto a 6 falde



xHT6-0_ALU - NG Torre esagonale h00 senza tetto
N. 1 Formata da n. 6 montanti in alluminio, 1 pedana esagonale posta a cm 00 di altezza



xP-2.1 _ALU - NG Panello oblo scenografico
NR 2 .

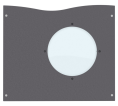

xP-2_ALU - NG Pannello oblo Fantasy
N. 1 Realizzati in polietilene colorato e oblo in policarbonato trasparente, completi di staffe in acciaio inox per il fissaggio alla torretta.

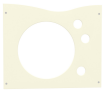

xP-3C_ALU - NG Pannello dentro fuori cerchio
N. 1 realizzati in polietilene colorato e sagomato con foro centrale a forma geometrica, completi di staffe in acciaio inox per il fissaggio alla torretta



xP-3Q_ALU - NG Pannello dentro fuori quadrato Fantasy
N. 1 realizzati in polietilene colorato e sagomato con foro centrale a forma geometrica, completi di staffe in acciaio inox per il fissaggio alla torretta



xP-3T_ALU - NG Pannello dentro fuori triangolo Fantasy
N. 1 realizzati in polietilene colorato e sagomato con foro centrale a forma geometrica, completi di staffe in acciaio inox per il fissaggio alla torretta



xP-7.1_ALU - NG Pannello semplice turchese
N. 2 .



xP-7_ALU - NG Pannello semplice lime
N. 1 Pannello protettivo realizzato in polietilene HDPE composto per il 51% di plastica riciclata di spessore 15mm bicolore con incisioni estetiche. larghezza 86cm con elementi di fissaggio e viteria in acciaio inox



xPD-10_ALU - NG Ponte dritto basic Fantasy
N. 4 Ponte fisso dritto realizzato con pedana in plastica riciclata al 95% seconda vita, staffe di supporto in acciaio zincato e verniciato, pannelli laterali di protezione in polietilene HDPE bicolore struttura di supporto in alluminio anodizzato EN AV6060. Tutta la bulloneria e gli elementi di fissaggio in acciaio inox



xPI-12_ALU - NG Ponte tibetano chiuso inclinato
N. 1 TUNNEL TIBETANO INCLINATO REALIZZATO CON CORDA DI ACCIAIO RIVESTITA IN NYLON



xPI-5_ALU - NG Ponte mobile inclinato
N. 1 Ponte mobile inclinato realizzato in con struttura portante in acciaio verniciato, con corde in acciaio rivestito in nylon come supporto per dei fiori basculanti in polietilene HDPE con pedana di sicurezza in gomma conforme ai criteri CAM



xQT4-14_ALU - NG Torre h140 con tetto Fantasy
N. 1 Torre altezza 140cm Realizzata con nr 4 montanti in alluminio EN EV6060 anodizzato con profilo speciale 90mm x 90mm con spigoli arrotondati raggio 32mm e anime interne di rinforzo spessore minimo 2,7 mm tutta la bulloneria e fissaggi in acciaio inox, 1 pianale dimensione 1040mm x 1040mm realizzato con profili in acciaio zincato e verniciato e pedana in plastica riciclata al 95% seconda vita spessore 25mm. Tetto realizzato con due falde in polietilene HDPE composto per il 51% di plastica riciclata spessore 20mm e un pannello curvo in polietilene



xQT4-9_ALU - NG Torre h90 con tetto Fantasy
N. 1 Torre altezza 90cm Realizzata con nr 4 montanti in alluminio EN EV6060 anodizzato con profilo speciale 90mm x 90mm con spigoli arrotondati raggio 32mm e anime interne di rinforzo spessore minimo 2,7 mm tutta la bulloneria e fissaggi in acciaio inox, 1 pianale dimensione 1040mm x 1040mm realizzato con profili in acciaio zincato e verniciato e pedana in plastica riciclata al 95% seconda vita spessore 25mm. Tetto realizzato con due falde in polietilene HDPE spessore 20mm e un pannello curvo in polietilene



xRH-1_ALU - NG Rampa di accesso per disabili
N. 3 realizzata in allumino



xS-19_ALU - NG Scala di risalita h190 Fantasy
N. 1 SCALA REALIZZATA IN ALLUMINIO CON PANNELLINI IN POLIETILENE H190



xS6-14_ALU - NG Sartia di risalita h140
N. 1 Rete di arrampicata h140cm realizzata in corda di accaio rivestito in nylon, con tirafondi di fissaggio in acciaio inox. Barra reggispinta lunghezza 86cm in acciaio zincato verniciato. Tutta la bulloneria in acciaio inox



xSCL1-9_ALU - NG Pedana climbing con appigli h90
N. 1 Pedana climbing per torretta h90 realizzata con pannello in HDPE con rivestimento antiscivolo. Appigli per arrampicata in resina. Struttura portante in acciaio zincato e verniciato. Barra reggispinta lunghezza 86cm. Bulloneria ed elementi di fissaggio in acciaio inox.



xSVPX-14_ALU - NG Scivolo poly-inox h140 Fantasy
N. 1 Scivolo h140cm realizzato con scivolata in acciaio inox di larghezza 45cm modello inclusive per garantire l utilizzo assistito e pannelli laterali in polietilene HDPE composto per il 51% di plastica riciclata pannelli laterali di protezione in polietilene e barra reggispinta di lunghezza 86 cm realizzata in acciaio verniciato. Tutta la bulloneria e gli elementi di fissaggio in acciaio inox



xSVPX-9_ALU - NG Scivolo poly-inox h90 Fantasy

N. 1 Scivolo h90cm realizzato con scivolata in acciaio inox di larghezza 45cm e pannelli laterali in polietilene HDPE, pannelli laterali di protezione in polietilene e barra reggispinta di lunghezza 86 cm realizzata in acciaio verniciato. Tutta la bulloneria e gli elementi di fissaggio in acciaio inox



xSW-E-19_ALU - NG Scivolo a tubo h190 elicoidale

NR 1 .

METODO DI FISSAGGIO A TERRA DEI MONTANTI DEL GIOCO: Attrezzatura predisposta per fissaggio a terra mediante l'utilizzo di appositi telai metallici.

INFORMAZIONI RELATIVE ALL'ISPEZIONE: Ispezione visiva periodica - Controllo della pulizia dell'attrezzatura - Controllo degli interspazi tra terreno ed attrezzatura - Controllo della consistenza del terreno - Controllo delle fondamenta - Controllo degli spigoli - Controllo dell'eventuale mancanza di parti - Controllo dell'usura eccessiva delle parti mobili (snodi e boccole) - Controllo dell'integrità dell'intera attrezzatura. Per le aree gioco soggette ad uso intensivo o vandalismo può essere necessaria un'ispezione giornaliera. Ispezione annuale periodica: Potrebbe rendersi necessario lo smontaggio di alcune parti per la verifica

Copyright (C) POZZA 1865 S.r.l. - P.IVA IT02311670224 - info@pozza.it