FTR-11
PENDULUM AND TWISTER

Dimensione

Area di sicurezza	Area di impatto	Altezza di caduta HIC	Ingombro fisico	Numero di utilizzatori
420 x 371 cm	0 mq	0 cm	120 x 72 x 100 cm	1

Caratteristiche

acciaio zincato

Età di utilizzo

Da 14 anni

Materiali

GALVANIZED AND PAINTED STEEL

Prodotto da azienda certificata ISO 9001, ISO 14001, PEFC e FSC. Realizzato in acciaio zincato e verniciato. Tutta la bulloneria in acciaio inox.

Pianta

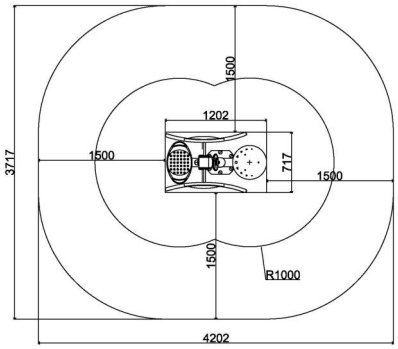

Vista

Produttore

Pozza 1865 S.R.L.

Paese di produzione

ITALIA