+AF102.S1-14_ALU

MERLINO CON PEDANA DI RISALITA - FANTASY



Dimensione

Area di sicurezza	Area di impatto	Altezza di caduta HIC	Ingombro fisico	Numero di utilizzatori
8,9 x 7,6 m	30 mq	140 cm	5,9 x 4,1 x 3,6 m	15

Caratteristiche

2 hdpe

viteria acciaio inox

utilizzo sotto sorveglianza

Età di utilizzo

Da 3 a 12 anni

Materiali

alluminio anodizzato

Prodotto da azienda certificata ISO 9001, ISO 14001, PEFC e FSC. Realizzato in alluminio EN AV6060 profilo speciale mm 90x90 con spigoli arrotondati raggio mm 32 con anime interne di rinforzo. Spessore minimo mm 2,7. Tutta la bulloneria in acciaio inox.

Pianta

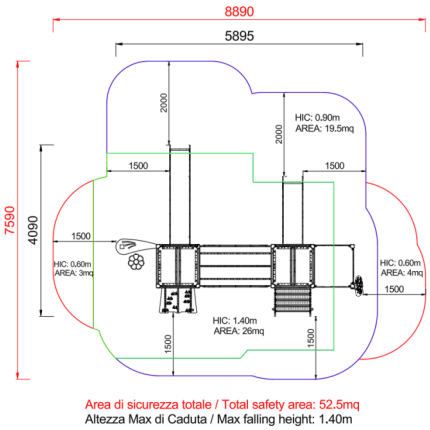

Area di sicurezza totale / Total safety area: 52.5mq
Altezza Max di Caduta / Max falling height: 1.40m

Vista



Produttore

Pozza 1865 S.R.L.

Paese di produzione

ITALIA

Descrizione componenti



xABACOU0600-N_ALU - NG Pannello numeri Fantasy
N. 1 Realizzato in polietilene colorato, tipo sandwich, con disco rotante centrale.



xBV-3_ALU - NG Pannello galassia Fantasy
N. 1 Pannello realizzato in polietilene colorato, completo di staffe in acciaio inox per il fissaggio alla torretta



xBV-4_ALU - NG Pannello attivita elicottero Fantasy
N. 1 Pannello attivita realizzato in polietilene HDPE bicolore inciso con percorso attivita e figure. Selettore centrale in polietilene per indirizzare verso le attivita . Tutta la bulloneria e gli elementi di fissaggio in acciaio inox



xBV-6_ALU - NG Pannello banco vendita Fantasy
N. 1 Pannello Banco vendita realizzato in polietilene colorato HDPE bicolore, completo di staffe in acciaio inox per il fissaggio alla torretta e piano d appoggio superiore in legno impregnato a pressione in autoclave.



xBV-9_ALU - NG Pannello attivita auto Fantasy
N. 1 Pannello Attivita Auto realizzato in polietilene HDPE bicolore inciso con percorso attivita e figure in stile automobilistico. Selettore centrale in polietilene per indirizzare verso le attivita . Tutta la bulloneria e gli elementi di fissaggio in acciaio inox

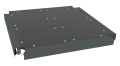

xC2_ALU - NG Pedana quadrata
N. 1 Pedana quadrata realizzata in plastica riciclata al 95% seconda vita, struttura portante in acciaio zincato e verniciato. Tutta la bulloneria e gli elementi di fissaggio in acciaio inox

xG_90X90_00-60_ALU - NG Gamba 90x90 da 00-60
N. 2 .

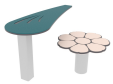

xGT-V0100.P_ALU - NG Tavolo di manipolazione Fantasy
N. 1 Tavolo di manipolazione con seduta composto da un tavolo con pannello in polietilene HDPE e sostegno in alluminio, seduta in polietilene HDPE a forma di fiore e sostegno in alluminio

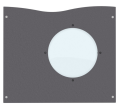

xP-2_ALU - NG Pannello oblo Fantasy
N. 1 Realizzati in polietilene colorato e oblo in policarbonato trasparente, completi di staffe in acciaio inox per il fissaggio alla torretta.



xP-3Q_ALU - NG Pannello dentro fuori quadrato Fantasy
N. 1 realizzati in polietilene colorato e sagomato con foro centrale a forma geometrica, completi di staffe in acciaio inox per il fissaggio alla torretta



xP-3T_ALU - NG Pannello dentro fuori triangolo Fantasy
N. 1 realizzati in polietilene colorato e sagomato con foro centrale a forma geometrica, completi di staffe in acciaio inox per il fissaggio alla torretta



xP-7.1_ALU - NG Pannello semplice turchese
N. 1 .

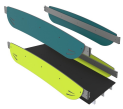

xPI-10_ALU - NG Ponte inclinato basic Fantasy
N. 1 Ponte di collegamento realizzato con struttura portante in profili di acciaio zincato e verniciato con piano di calpestio in plastica riciclata seconda vita 95% spessore 25mm. Ringhiere laterali di protezione in acciaio zincato verniciato. Tutta la bulloneria e i sistemi di fissaggio in acciaio inox.



xQT12-9_ALU - NG Torre h90 con tetto a tubi
N. 1 .



xQT4-14_ALU - NG Torre h140 con tetto Fantasy
N. 1 Torre altezza 140cm Realizzata con nr 4 montanti in alluminio EN EV6060 anodizzato con profilo speciale 90mm x 90mm con spigoli arrotondati raggio 32mm e anime interne di rinforzo spessore minimo 2,7 mm tutta la bulloneria e fissaggi in acciaio inox, 1 pianale dimensione 1040mm x 1040mm realizzato con profili in acciaio zincato e verniciato e pedana in plastica riciclata al 95% seconda vita spessore 25mm. Tetto realizzato con due falde in polietilene HDPE composto per il 51% di plastica riciclata spessore 20mm e un pannello curvo in polietilene



xS-9_ALU - NG Scala di risalita h90 Fantasy
N. 1 scala realizzata in acciaio zincato con pannelli laterali di sostegno in polietilene bicolore HDPE con corrimano



xSCL1-14_ALU - NG Pedana climbing con appigli h140
N. 1 Pedana climbing per torretta h140 realizzata con pannello in HDPE con rivestimento antiscivolo. Appigli per arrampicata in resina. Struttura portante in acciaio zincato e verniciato. Barra reggispinta lunghezza 86cm. Bulloneria ed elementi di fissaggio in acciaio inox.



xSVPX-14_ALU - NG Scivolo poly-inox h140 Fantasy
N. 1 Scivolo h140cm realizzato con scivolata in acciaio inox di larghezza 45cm modello inclusive per garantire l utilizzo assistito e pannelli laterali in polietilene HDPE composto per il 51% di plastica riciclata pannelli laterali di protezione in polietilene e barra reggispinta di lunghezza 86 cm realizzata in acciaio verniciato. Tutta la bulloneria e gli elementi di fissaggio in acciaio inox

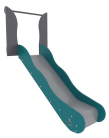

xSVPX-9_ALU - NG Scivolo poly-inox h90 Fantasy
N. 1 Scivolo h90cm realizzato con scivolata in acciaio inox di larghezza 45cm e pannelli laterali in polietilene HDPE, pannelli laterali di protezione in polietilene e barra reggispinta di lunghezza 86 cm realizzata in acciaio verniciato. Tutta la bulloneria e gli elementi di fissaggio in acciaio inox

METODO DI FISSAGGIO A TERRA DEI MONTANTI DEL GIOCO: Attrezzatura predisposta per fissaggio a terra mediante l'utilizzo di appositi telai metallici.

INFORMAZIONI RELATIVE ALL'ISPEZIONE: Ispezione visiva periodica - Controllo della pulizia dell'attrezzatura - Controllo degli interspazi tra terreno ed attrezzatura - Controllo della consistenza del terreno - Controllo delle fondamenta - Controllo degli spigoli - Controllo dell'eventuale mancanza di parti - Controllo dell'usura eccessiva delle parti mobili (snodi e boccole) - Controllo dell'integrità dell'intera attrezzatura. Per le aree gioco soggette ad uso intensivo o vandalismo può essere necessaria un'ispezione giornaliera. Ispezione annuale periodica: Potrebbe rendersi necessario lo smontaggio di alcune parti per la verifica

Copyright (C) POZZA 1865 S.r.l. - P.IVA IT02311670224 - info@pozza.it