scheda tecnica

+AE101B.SVPX-9_ALU
HOOK BABY CON SARTIA - EASY



Dimensione

Area di sicurezza	Area di impatto	Altezza di caduta HIC	Ingombro fisico	Numero di utilizzatori
5,3 x 6,9 m	0 mq	90 cm	2,3 x 3,4 x 2,8 m	10

Caratteristiche

2
hdpe

viteria acciaio inox

utilizzo sotto sorveglianza

Età di utilizzo

3-12

Materiali

alluminio anodizzato

Prodotto da azienda certificata ISO 9001, ISO 14001, PEFC e FSC. Realizzato in alluminio EN AV6060 profilo speciale mm 90x90 con spigoli arrotondati raggio mm 32 con anime interne di rinforzo. Spessore minimo mm 2,7. Tutta la bulloneria in acciaio inox.

Pianta

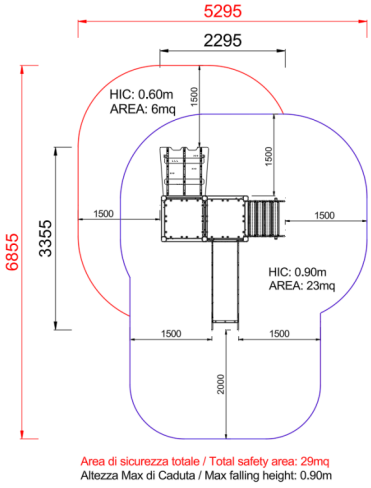

Vista



Produttore

Pozza 1865 S.R.L.

Paese di produzione

ITALIA

Descrizione componenti



xABACOGT-01_E_ALU - NG Pannello tris Easy
N. 1 Pannello tris realizzato in polietilene HDPE riciclato al 50% bicolore con incisioni a forma di X e O per gioco tris con 9 mezzelune in polietilene rosso. Tutte le bullonerie e gli elementi di fissaggio in acciaio inox.



xC2_E_ALU - NG Pedana quadrata Easy
N. 1 Pedana quadrata realizzata in plastica riciclata al 95% seconda vita, struttura portante in acciaio zincato e verniciato. Tutta la bulloneria e gli elementi di fissaggio in acciaio inox

xG_90X90_00-60_ALU - NG Gamba 90x90 da 00-60
N. 2 .



xGT-08_E_ALU - NG Risalita fra torri h50 Easy
N. 1 Risalita climbing fra torri in materiale riciclato e appigli in resina



xP-2_E _ALU - NG Pannello oblo Easy
N. 1 Realizzati in polietilene colorato e oblo in policarbonato trasparente, completi di staffe in acciaio inox per il fissaggio alla torretta.



xP-7.1_E_ALU - NG Pannello azzurro
N. 1 .



xQT12-9_E_ALU - NG Torre h90 con tetto a tubi Easy
N. 1 Torre altezza 90cm Realizzata con nr 4 montanti in alluminio EN EV6060 anodizzato con profilo speciale 90mm x 90mm con spigoli arrotondati raggio 32mm e anime interne di rinforzo spessore minimo 2,7 mm tutta la bulloneria e fissaggi in acciaio inox, 1 pianale dimensione 820mm x 820mm realizzato con profili in acciaio zincato e verniciato e pedana in plastica riciclata al 95% seconda vita spessore 25mm. Tetto realizzato con due tubi curvi in acciaio verniciato



xS-9_E_ALU - NG Scala di risalita h90 Easy
N. 1 La scala e realizzata in alluminio completa di corrimano e tavolette di protezione in polietilene.

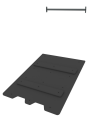

xSCL2-4_ALU - NG Pedana risalita h40
N. 1 Pedana climbing per torretta h40 realizzata con panello di plastica riciclata al 95% seconda vita con fori. Appigli per arrampicata in resina. Struttura portante con staffe di acciaio zincato verniciato. Barra reggispinta lunghezza 86cm. Bulloneria ed elementi di fissaggio in acciaio inox.



xSVPX-9_E_ALU - NG Scivolo poly-inox h90 Easy
N. 1 Scivolo Easy h90cm realizzato con scivolata in acciaio inox di larghezza 45cm e pannelli laterali in polietilene HDPE composto per il 51% di plastica riciclata pannelli laterali di protezione in polietilene e barra reggispinta di lunghezza 66 cm realizzata in acciaio verniciato. Tutta la bulloneria e gli elementi di fissaggio in acciaio inox

METODO DI FISSAGGIO A TERRA DEI MONTANTI DEL GIOCO: Attrezzatura predisposta per fissaggio a terra mediante l'utilizzo di appositi telai metallici.

INFORMAZIONI RELATIVE ALL'ISPEZIONE: Ispezione visiva periodica - Controllo della pulizia dell'attrezzatura - Controllo degli interspazi tra terreno ed attrezzatura - Controllo della consistenza del terreno - Controllo delle fondamenta - Controllo degli spigoli - Controllo dell'eventuale mancanza di parti - Controllo dell'usura eccessiva delle parti mobili (snodi e boccole) - Controllo dell'integrità dell'intera attrezzatura. Per le aree gioco soggette ad uso intensivo o vandalismo può essere necessaria un'ispezione giornaliera. Ispezione annuale periodica: Potrebbe rendersi necessario lo smontaggio di alcune parti per la verifica

Copyright (C) POZZA 1865 S.r.l. - P.IVA IT02311670224 - info@pozza.it