scheda tecnica

+J01002

GIRAFFA



Dimensione

Area di sicurezza	Area di impatto	Altezza di caduta HIC	Ingombro fisico	Numero di utilizzatori
3,3 x 2,3 m	0 mq	90 cm	1,3 x 0,3 x 0,8 m	1

Caratteristiche

viteria acciaio inox

utilizzo sotto sorveglianza

Età di utilizzo

Da 3 a 12 anni

Materiali

2 hdpe

Prodotto da azienda certificata ISO 9001, ISO 14001, PEFC e FSC. Realizzato polietilene HDPE resistente ai raggi UV. Tutta la bulloneria in acciaio inox.

Produttore

Pozza 1865 S.R.L.

Paese di produzione

ITALIA

Pianta

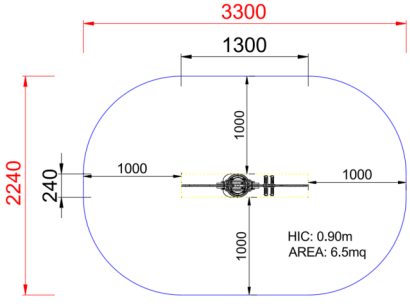

Area di sicurezza totale / Total safety area: 6.5mq
Altezza Max di Caduta / Max falling height:0.90m

Vista



Descrizione componenti



JMOLLA - MOLLA
NR 1 Molla in acciaio zincato e verniciato di spessore 20 mm con disco per fissaggio alla sagoma in acciaio verniciato. Staffa per fissaggio in acciaio zincato.



JPOLI - PANNELLO GIOCO A MOLLA
NR 1 Pannello in polietilene HDPE bicolore a forma di animale di spessore 20mm, resistente ai raggi UV e agli atti vandalici

METODO DI FISSAGGIO A TERRA DEI MONTANTI DEL GIOCO: Attrezzatura predisposta per fissaggio a terra mediante l'utilizzo di appositi telai metallici.

INFORMAZIONI RELATIVE ALL'ISPEZIONE: Ispezione visiva periodica - Controllo della pulizia dell'attrezzatura - Controllo degli interspazi tra terreno ed attrezzatura - Controllo della consistenza del terreno - Controllo delle fondamenta - Controllo degli spigoli - Controllo dell'eventuale mancanza di parti - Controllo dell'usura eccessiva delle parti mobili (snodi e boccole) - Controllo dell'integrità dell'intera attrezzatura. Per le aree gioco soggette ad uso intensivo o vandalismo può essere necessaria un'ispezione giornaliera. Ispezione annuale periodica: Potrebbe rendersi necessario lo smontaggio di alcune parti per la verifica

Copyright (C) POZZA 1865 S.r.l. - P.IVA IT02311670224 - info@pozza.it