scheda tecnica

+C0500.PAL-08B
DRAGO



Dimensione

Area di sicurezza	Area di impatto	Altezza di caduta HIC	Ingombro fisico	Numero di utilizzatori
7,7 x 4,4 m	0 mq	90 cm	4,7 x 1,4 x 1,5 m	15

Caratteristiche

viteria acciaio inox

Età di utilizzo

Da 3 a 12 anni

Materiali

GALVANIZED AND PAINTED STEEL

Prodotto da azienda certificata ISO 9001, ISO 14001, PEFC e FSC. Realizzato in acciaio zincato e verniciato. Tutta la bulloneria in acciaio inox.

Pianta

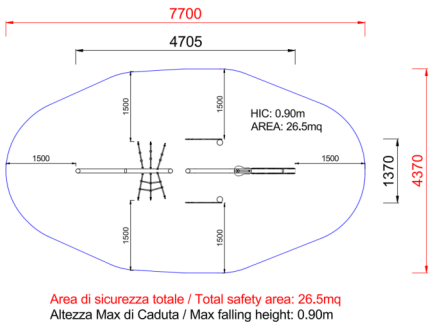

Area di sicurezza totale / Total safety area: 26.5mq
Altezza Max di Caduta / Max falling height: 0.90m

Vista



Produttore

Pozza 1865 S.R.L.

Paese di produzione

ITALIA