scheda tecnica

+AF101E_ALU
BIBBO - FANTASY



Dimensione

Area di sicurezza	Area di impatto	Altezza di caduta HIC	Ingombro fisico	Numero di utilizzatori
8,9 x 4,5 m	17 mq	140 cm	5,4 x 1,5 x 3,3 m	10

Caratteristiche

2
hdpe

viteria acciaio inox

utilizzo sotto sorveglianza

Età di utilizzo

Da 3 a 12 anni

Materiali

alluminio anodizzato

Prodotto da azienda certificata ISO 9001, ISO 14001, PEFC e FSC. Realizzato in alluminio EN AV6060 profilo speciale mm 90x90 con spigoli arrotondati raggio mm 32 con anime interne di rinforzo. Spessore minimo mm 2,7. Tutta la bulloneria in acciaio inox.

Pianta

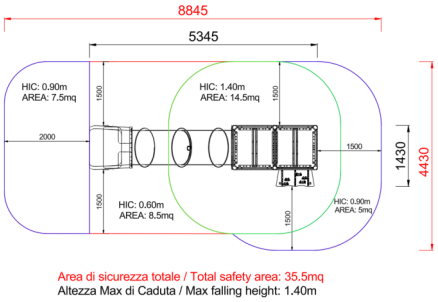

Area di sicurezza totale / Total safety area: 35.5mq
Altezza Max di Caduta / Max falling height: 1.40m

Vista



Produttore

Pozza 1865 S.R.L.

Paese di produzione

ITALIA

Descrizione componenti



xBV-3.1_ALU - NG Pannello mappamondo
NR 1 .



xBV-3_ALU - NG Pannello galassia Fantasy
N. 1 Pannello realizzato in polietilene colorato, completo di staffe in acciaio inox per il fissaggio alla torretta

xG_90X90_00-60_ALU - NG Gamba 90x90 da 00-60
N. 2 .



xGT-08_ALU - NG Risalita fra torri h50
N. 1 Risalita climbing fra torri in materiale riciclato e appigli in resina



xP-2_ALU - NG Pannello oblo Fantasy
N. 1 Realizzati in polietilene colorato e oblo in policarbonato trasparente, completi di staffe in acciaio inox per il fissaggio alla torretta.



xP-7.1_ALU - NG Pannello semplice turchese
N. 1 .

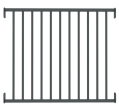

xPR_ALU - NG Parapetto ringhiera
N. 1 Parapetto realizzato con tubi di acciaio zincato verniciato. Lunghezza 66cm. Tutta la bulloneria in acciaio inox



xQ-9_ALU - NG Torre h90 senza tetto
N. 1 Torre altezza 90cm Realizzata con nr 4 montanti in alluminio EN EV6060 anodizzato con profilo speciale 90mm x 90mm con spigoli arrotondati raggio 32mm e anime interne di rinforzo spessore minimo 2,7 mm tutta la bulloneria e fissaggi in acciaio inox, 1 pianale dimensione 1040mm x 1040mm realizzato con profili in acciaio e pedana in HDPE conforme ai criteri CAM con rivestimento antiscivolo



xQT4-14_ALU - NG Torre h140 con tetto Fantasy
N. 1 Torre altezza 140cm Realizzata con nr 4 montanti in alluminio EN EV6060 anodizzato con profilo speciale 90mm x 90mm con spigoli arrotondati raggio 32mm e anime interne di rinforzo spessore minimo 2,7 mm tutta la bulloneria e fissaggi in acciaio inox, 1 pianale dimensione 1040mm x 1040mm realizzato con profili in acciaio zincato e verniciato e pedana in plastica riciclata al 95% seconda vita spessore 25mm. Tetto realizzato con due falde in polietilene HDPE composto per il 51% di plastica riciclata spessore 20mm e un pannello curvo in polietilene



xSCL2-9_ALU - NG Pedana risalita h90
N. 1 .



xSW-14_ALU - NG Scivolo a tubo h140 dritto Fantasy

N. 1 scivolo in polietilene rotazionale LLDPE realizzato secondo le normative vigenti, pedana do partenza a 140 cm, provvisto di pannello di ingresso, tutta la bulloneria in acciaio inox

METODO DI FISSAGGIO A TERRA DEI MONTANTI DEL GIOCO: Attrezzatura predisposta per fissaggio a terra mediante l'utilizzo di appositi telai metallici.

INFORMAZIONI RELATIVE ALL'ISPEZIONE: Ispezione visiva periodica - Controllo della pulizia dell'attrezzatura - Controllo degli interspazi tra terreno ed attrezzatura - Controllo della consistenza del terreno - Controllo delle fondamenta - Controllo degli spigoli - Controllo dell'eventuale mancanza di parti - Controllo dell'usura eccessiva delle parti mobili (snodi e boccole) - Controllo dell'integrità dell'intera attrezzatura. Per le aree gioco soggette ad uso intensivo o vandalismo può essere necessaria un'ispezione giornaliera. Ispezione annuale periodica: Potrebbe rendersi necessario lo smontaggio di alcune parti per la verifica

Copyright (C) POZZA 1865 S.r.l. - P.IVA IT02311670224 - info@pozza.it