B0302R.PZ028

ALTALENA PICCOLI INCLUSIVE RECYCLED

Dimensione

Area di sicurezza	Area di impatto	Altezza di caduta HIC	Ingombro fisico	Numero di utilizzatori
650 x 330 cm	20 mq	117 cm	330 x 155 x 215 cm	2

Caratteristiche

plastica riciclata

5 anni GARANZIA

Età di utilizzo

Fino a 12 anni

Materiali

plastica riciclata

Struttura dell'attrezzatura realizzata in plastica riciclata al 100% conforme al decreto CAM per l'arredo urbano. I nostri prodotti NON contengono plastiche provenienti da scarti industriali e segatura.

inclusivo

Produttore

Pozza 1865 S.R.L.

Paese di produzione

ITALIA

Pianta

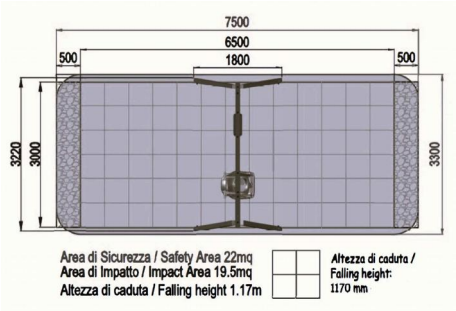

Vista

Descrizione componenti

PZ028 - Cestino inclusive
NR 1 Seggiolino realizzato in polietilene ed acciaio, resistente agli agenti atmosferici, di forma ergonomica, con sistema di bloccaggio utente, adatto anche ad utenti diversamente abili.

EPAL01-01C1 - Trave EPAL01-01C1
NR 1 Trave portante orizzontale: Realizzata in acciaio zincato e verniciato di lunghezza 300 cm e spessore 1,6 mm.

110 / P/14/113 - Gabbia
NR 1 Seduta a gabbia: Seggiolino in gomma ad alto assorbimento d'urto rinforzato da una struttura in metallo, con gabbia in gomma per gli utenti più piccoli.

METODO DI FISSAGGIO A TERRA DEI MONTANTI DEL GIOCO: Attrezzatura predisposta per fissaggio a terra mediante l'utilizzo di appositi telai metallici.

INFORMAZIONI RELATIVE ALL'ISPEZIONE: Ispezione visiva periodica - Controllo della pulizia dell'attrezzatura - Controllo degli interspazi tra terreno ed attrezzatura - Controllo della consistenza del terreno - Controllo delle fondamenta - Controllo degli spigoli - Controllo dell'eventuale mancanza di parti - Controllo dell'usura eccessiva delle parti mobili (snodi e boccole) - Controllo dell'integrità dell'intera attrezzatura. Per le aree gioco soggette ad uso intensivo o vandalismo può essere necessaria un'ispezione giornaliera. Ispezione annuale periodica: Potrebbe rendersi necessario lo smontaggio di alcune parti per la verifica

Copyright (C) POZZA 1865 S.r.l. - P.IVA IT02311670224 - info@pozza.it