B0400 style PRIMITIV
ALTALENA NIDO PRIMITIV

Dimensione

Area di sicurezza	Area di impatto	Altezza di caduta HIC	Ingombro fisico	Numero di utilizzatori
400 x 650 cm	20 mq	117 cm	150 x 300 x 200 cm	4

Caratteristiche

5 anni GARANZIA

pavimentazione alveolare

utilizzo sotto sorveglianza

viteria acciaio inox

Età di utilizzo

Fino a 12 anni

Materiali

legno di castagno

Prodotto da azienda certificata ISO 9001, ISO 14001, PEFC e FSC. Realizzato in legno di castagno naturale delle Piccole Dolomiti a chilometro 0. Tutta la bulloneria in acciaio inox.

inclusivo

Produttore

Pozza 1865 S.R.L.

Paese di produzione

ITALIA

Pianta

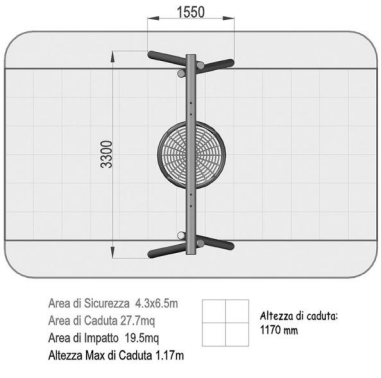

Vista

Descrizione componenti

#PPR-1 - Gamba Altalena PRIMITIV
NR 4 Montanti: Castagno di diametro 13/14cm e lunghezza 400cm

PAL014 PRIMITIV - Trave PRIMITIV
NR 1 Trave: realizzato in legno di castagno di diametro 15cm e lunghezza 400cm.

189/ RTALTALENANIDO - Cesto NIDO
NR 1 Cestone nido: realizzato con fune a 6 trefoli di acciaio, ricoperta da una treccia di polipropilene altamente resistente agli agenti atmosferici ed agli atti vandalici, bordo esterno in treccia di polipropilene. diam. 120 cm

RTGANCIONIDO / 189 - Snodo cesto
NR 2 Snodo per cestone nido realizzato in acciaio con doppia parte mobile per agevolare il movimento del cesto e con catena di sicurezza

METODO DI FISSAGGIO A TERRA DEI MONTANTI DEL GIOCO: Attrezzatura predisposta per fissaggio a terra mediante l'utilizzo di appositi telai metallici.

INFORMAZIONI RELATIVE ALL'ISPEZIONE: Ispezione visiva periodica - Controllo della pulizia dell'attrezzatura - Controllo degli interspazi tra terreno ed attrezzatura - Controllo della consistenza del terreno - Controllo delle fondamenta - Controllo degli spigoli - Controllo dell'eventuale mancanza di parti - Controllo dell'usura eccessiva delle parti mobili (snodi e boccole) - Controllo dell'integrità dell'intera attrezzatura. Per le aree gioco soggette ad uso intensivo o vandalismo può essere necessaria un'ispezione giornaliera. Ispezione annuale periodica: Potrebbe rendersi necessario lo smontaggio di alcune parti per la verifica

Copyright (C) POZZA 1865 S.r.l. - P.IVA IT02311670224 - info@pozza.it