AZ150 PRIMITIV
TORRE MINI PRIMITIV

Dimensions

Safety area	Impact area	Falling height HIC	Physical footprint	Number of users
400 x 797 cm	19 mq	140 cm	104 x 420 x 360 cm	3

Characteristics

pavimentazione alveolare

use under surveillance

5 anni GARANZIA

chestnut wood

Age range

Fino a 12 anni

Materials

chestnut wood

Made of chestnut or black locust tree, peeled, smoothed, and with a natural and colored finish.

Plan

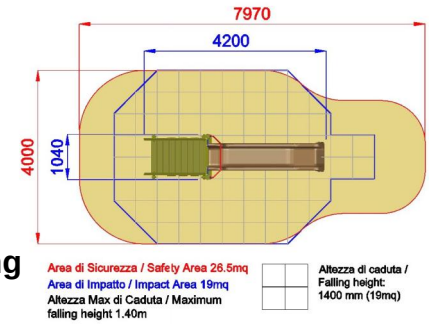

Picture

Manufacturer

Pozza 1865 S.R.L.

Country of manufacturing

ITALY

Components list

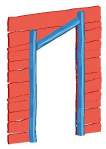

P-P4 - Decorative panel
NR 1 Polyethilene decorative panel

S-14 - Climbing ladder h 140 cm
NR 1 made of impregnated wood, complete with handrails and protective panels made of polyethylene.

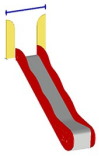

SVPX-14 - Scivolo h 140 cm
NR 1 Scivolo h140cm realizzato con scivolata in acciaio inox di larghezza 45cm modello inclusive per garantire l'utilizzo assistito e pannelli laterali in polietilene HDPE composto per il 51% di plastica riciclata pannelli laterali di protezione in polietilene e barra reggispinta di lunghezza 86 cm realizzata in acciaio verniciato. Tutta la bulloneria e gli elementi di fissaggio in acciaio inox

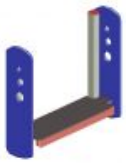

STRUTTURATORREMINI - Torre Mini Structure
NR 1 Mini Tower structure, consisting of a platform made of 95% recycled second-life plastic, load-bearing structure in galvanized and painted steel, two protective panels made of HDPE polyethylene composed of 51% recycled plastic 15mm thick two-tone with aesthetic engravings and uprights of support made of anodized aluminum/ wood / recycled plastic. All hardware and fasteners in stainless steel.

METODO DI FISSAGGIO A TERRA DEI MONTANTI DEL GIOCO: Attrezzatura predisposta per fissaggio a terra mediante l'utilizzo di appositi telai metallici.

INFORMAZIONI RELATIVE ALL'ISPEZIONE: Ispezione visiva periodica - Controllo della pulizia dell'attrezzatura - Controllo degli interspazi tra terreno ed attrezzatura - Controllo della consistenza del terreno - Controllo delle fondamenta - Controllo degli spigoli - Controllo dell'eventuale mancanza di parti - Controllo dell'usura eccessiva delle parti mobili (snodi e boccole) - Controllo dell'integrità dell'intera attrezzatura. Per le aree gioco soggette ad uso intensivo o vandalismo può essere necessaria un'ispezione giornaliera. Ispezione annuale periodica: Potrebbe rendersi necessario lo smontaggio di alcune parti per la verifica

ARREDO URBANO GIOCHI PER PARCHI SCENOGRAFIE DAL 1950 ALL'AVANGUARDIA
Copyright (C) POZZA 1865 S.r.l. - P.IVA IT02311670224 - info@pozza.it