data sheet

+C2.POLY150_ALU
SCIVOLO PENDIO CON PEDANA - FANTASY



Dimensions

Safety area	Impact area	Falling height HIC	Physical footprint	Number of users
7 x 4,3 m	0 mq	90 cm	3,5 x 1,3 x 2,6 m	4

Characteristics

2
hdpe

stainless steel screws

use under surveillance

Age range

Da 3 a 12 anni

Materials

anodised aluminium

Made of EN EV6060 anodized alumium 9x9cm custom mold with rounded edges, minimum thickness 2,7mm

Plan

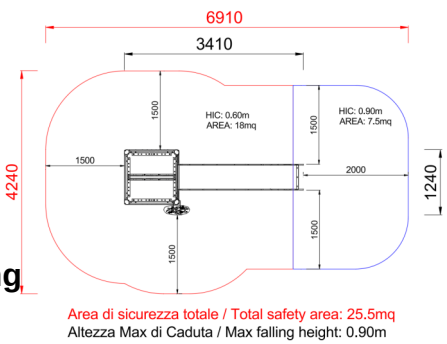

Picture



Manufacturer

Pozza 1865 S.R.L.

Country of manufacturing

ITALY

Components list



xABACOGT-01_ALU - NG OXO Panel Fantasy
N. 1 Two colored polyethylene panel with serigraphy XOX symbols, 9 half-moon rolling panels, Inox steel bolts.



xBV-9_ALU - NG Car Activity panel Fantasy
N. 1 Made of colored polyethylene, sandwich type, with flow lanes, rotating disk and central knob

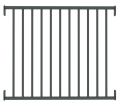

xPR_ALU - NG Fantasy Railing
N. 1 Fantasy railing in painted steel



xQ-0_ALU - NG Tower h00 without roof
N. 1 .



xSVPX-14_ALU - NG Straight slide h140 cm Fantasy
N. 1 slide with lateral sides made of polyethylene and stainless steel slide certified according to the existing rules; starting platform height 140 cm; provided with a transversal bar.

METODO DI FISSAGGIO A TERRA DEI MONTANTI DEL GIOCO: Attrezzatura predisposta per fissaggio a terra mediante l'utilizzo di appositi telai metallici.

INFORMAZIONI RELATIVE ALL'ISPEZIONE: Ispezione visiva periodica - Controllo della pulizia dell'attrezzatura - Controllo degli interspazi tra terreno ed attrezzatura - Controllo della consistenza del terreno - Controllo delle fondamenta - Controllo degli spigoli - Controllo dell'eventuale mancanza di parti - Controllo dell'usura eccessiva delle parti mobili (snodi e boccole) - Controllo dell'integrità dell'intera attrezzatura. Per le aree gioco soggette ad uso intensivo o vandalismo può essere necessaria un'ispezione giornaliera. Ispezione annuale periodica: Potrebbe rendersi necessario lo smontaggio di alcune parti per la verifica

Copyright (C) POZZA 1865 S.r.l. - P.IVA IT02311670224 - info@pozza.it