data sheet

+AF300H.S2-6_ALU
SATURNO CON PEDANA - FANTASY



Dimensions

Safety area	Impact area	Falling height HIC	Physical footprint	Number of users
9,5 x 9,1 m	0 mq	90 cm	5,9 x 6,1 x 3,4 m	22

Characteristics

2 hdpe

stainless steel screws

use under surveillance

Age range

Da 3 a 12 anni

Materials

anodised aluminium

Made of EN EV6060 anodized alumium 9x9cm custom mold with rounded edges, minimum thickness 2,7mm

Manufacturer

Pozza 1865 S.R.L.

Country of manufacturing

ITALY

Plan

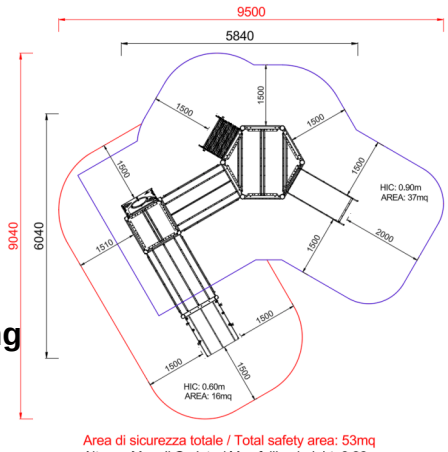

Area di sicurezza totale / Total safety area: 53mq
Altezza Max di Caduta / Max falling height: 0.90m

Picture



Components list



xABACOU0600.O_ALU - NG Optical Panel Fantasy
N. 1 .



xBV-2_ALU - NG Gear panel Fantasy
N. 1 Vertical panel made of polyethylene and wood shelf.



xBV-3.1_ALU - NG Globe Panel
NR 1 .



xBV-4_ALU - NG Activity panel Fantasy
N. 1 Made of colored polyethylene, sandwich type, with flow lanes, rotating disk and central knob



xC24_ALU - NG Balcony Fantasy
N. 1 Made of painted steel, provided with stainless steel brackets for fixing them to the tower.



xHT5-9_ALU - NG Esagonal tower h 140 cm with roof-1 Fantasy
N. 1 Composed of 6 posts having a 9 x 9 cm section by lamellar wood, 1 esagonal platform placed at a height of 140 cm. Coloured gable roof



xPI-5_ALU - NG Inclined mobile bridge
N. 1 Made of impregnated wood, with laminated wood beams oscillating hanging on to the handrail with steel ropes coated



xQ-4_ALU - NG Square tower h 40 cm (without roof)
N. 1 Composed of 4 posts having a 9 x 9 cm section by aluminium, 1 square platform placed at a height of 40 cm

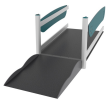

xS2-4_ALU - NG Accessible Climbing Platform h40 cm
NR 1 .



xS-9_ALU - NG Climbing ladder h90 cm Fantasy
N. 1 made of aluminium, complete with handrails and protective panels made of polyethylene

METODO DI FISSAGGIO A TERRA DEI MONTANTI DEL GIOCO: Attrezzatura predisposta per fissaggio a terra mediante l'utilizzo di appositi telai metallici.

INFORMAZIONI RELATIVE ALL'ISPEZIONE: Ispezione visiva periodica - Controllo della pulizia dell'attrezzatura - Controllo degli interspazi tra terreno ed attrezzatura - Controllo della consistenza del terreno - Controllo delle fondamenta - Controllo degli spigoli - Controllo dell'eventuale mancanza di parti - Controllo dell'usura eccessiva delle parti mobili (snodi e boccole) - Controllo dell'integrità dell'intera attrezzatura. Per le aree gioco soggette ad uso intensivo o vandalismo può essere necessaria un'ispezione giornaliera. Ispezione annuale periodica: Potrebbe rendersi necessario lo smontaggio di alcune parti per la verifica

Copyright (C) POZZA 1865 S.r.l. - P.IVA IT02311670224 - info@pozza.it