data sheet

+AE101B.SVPX-9_ALU
HOOK BABY CON SARTIA - EASY



Dimensions

Safety area	Impact area	Falling height HIC	Physical footprint	Number of users
5,3 x 6,9 m	0 mq	90 cm	2,3 x 3,4 x 2,8 m	10

Characteristics

2 hdpe

stainless steel screws

use under surveillance

Age range

3-12

Materials

anodised aluminium

Made of EN EV6060 anodized alumium 9x9cm custom mold with rounded edges, minimum thickness 2,7mm

Manufacturer

Pozza 1865 S.R.L.

Country of manufacturing

ITALY

Plan

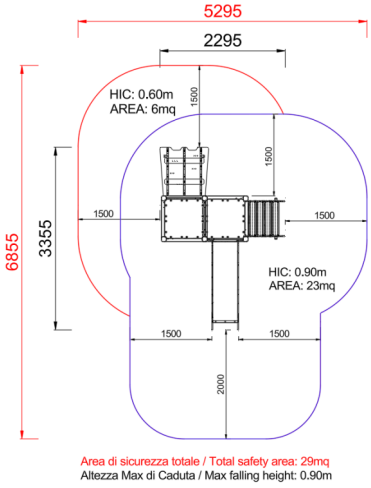

Picture



Components list



xABACOGT-01_E_ALU - NG OXO Panel Easy
N. 1 Two colored polyethylene panel with serigraphy XOX symbols, 9 half-moon rolling panels, Inox steel bolts.



xC2_E_ALU - NG Square platform, under tower Easy
N. 1 Made of non slip material.

xG_90X90_00-60_ALU - NG Leg 90x90 from 00 60
N. 2 .



xGT-08_E_ALU - NG Climbing h50 cm Easy
N. 1 Climbing between towers made of recycled material with resin climbing rocks



xP-2_E _ALU - NG Protection lateral panels with polycarbonate portholes Easy
N. 1 Made of polyethylene, with polycarbonate portholes, provided with stainless steel brackets for fixing them to the tower.



xP-7.1_E_ALU - NG Simple Skyblue Panel
N. 1 .



xQT12-9_E_ALU - NG Easy Square tower h90 cm
N. 1 Composed by 4 posts having a 9 x 9 cm section by aluminium, 1 square platform placed at a height of 90 cm. Roof made of painted steel tubes.



xS-9_E_ALU - NG Climbing ladder h90 cm Easy
N. 1 made of aluminium, complete with handrails and protective panels made of polyethylene.

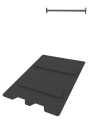

xSCL2-4_ALU - NG Climbing Platform h40 cm
N. 1 .



xSVPX-9_E_ALU - NG Straight slide h90 cm Easy
N. 1 Easy slide with lateral sides made of polyethylene and stainless steel slide certified according to the existing rules; starting platform height 90 cm; provided with a transversal bar.

METODO DI FISSAGGIO A TERRA DEI MONTANTI DEL GIOCO: Attrezzatura predisposta per fissaggio a terra mediante l'utilizzo di appositi telai metallici.

INFORMAZIONI RELATIVE ALL'ISPEZIONE: Ispezione visiva periodica - Controllo della pulizia dell'attrezzatura - Controllo degli interspazi tra terreno ed attrezzatura - Controllo della consistenza del terreno - Controllo delle fondamenta - Controllo degli spigoli - Controllo dell'eventuale mancanza di parti - Controllo dell'usura eccessiva delle parti mobili (snodi e boccole) - Controllo dell'integrità dell'intera attrezzatura. Per le aree gioco soggette ad uso intensivo o vandalismo può essere necessaria un'ispezione giornaliera. Ispezione annuale periodica: Potrebbe rendersi necessario lo smontaggio di alcune parti per la verifica

Copyright (C) POZZA 1865 S.r.l. - P.IVA IT02311670224 - info@pozza.it