data sheet

+AF100B.SG-14_ALU
FRAGOLA CON PERTICA - FANTASY



Dimensions

Safety area	Impact area	Falling height HIC	Physical footprint	Number of users
8,7 x 6,1 m	24.5 mq	140 cm	5,2 x 3,1 x 3,1 m	18

Characteristics

2 hdpe

stainless steel screws

use under surveillance

Age range

Da 3 a 12 anni

Materials

anodised aluminium

Made of EN EV6060 anodized alumium 9x9cm custom mold with rounded edges, minimum thickness 2,7mm

inclusive

Plan

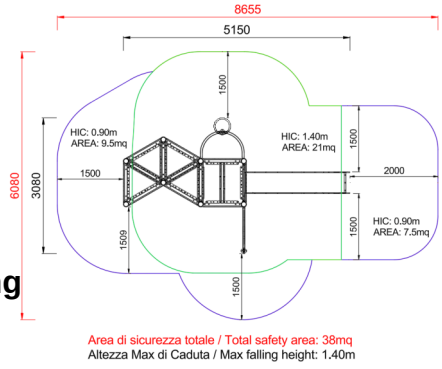

Picture



Manufacturer

Pozza 1865 S.R.L.

Country of manufacturing

ITALY

Components list



xCTSS0051_ALU - NG Stainless Steel Spacer
NR 1 Stainless Steel Spacer



xGT-08_ALU - NG Climbing h50 cm
N. 1 Climbing between towers made of recycled material with resin climbing rocks



xP-7_ALU - NG Simple Lime Panel
N. 1 Panel made of HDPE polyethilene, bi-color 86cm in width with drawing on the outer layer. all the fixing elements in Stainless steel



xPAL-04b_ALU - NG Climbing
N. 1 Made with stainless steel rugs and recycled material base with resin climbing rocks

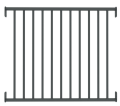

xPR_ALU - NG Fantasy Railing
N. 1 Fantasy railing in painted steel



xPS-14_ALU - NG Spiral perch h 140 cm
N. 1 Composed bystainless steel tubular, support bracket and locking handles in painted steel



xQT4-14_ALU - NG Square tower h140 cm Fantasy
N. 1 Composed of 4 posts having a 9 x 9 mm section by aluminium, 1 square platform placed at a height of 140 cm. Coloured polyethylene gable roof

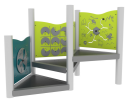

xSG.00-40-60_ALU - NG Step Ladder h00 40 60 Fantasy
N. 1 .



xSVPX-14_ALU - NG Straight slide h140 cm Fantasy
N. 1 slide with lateral sides made of polyethylene and stainless steel slide certified according to the existing rules; starting platform height 140 cm; provided with a transversal bar.



xT-9_ALU - NG Triangular tower without roof h 90cm:
N. 1 Composed of 3 posts having a pentagonal section by lamellar wood, 1 square platform placed at a height of 90 cm.

METODO DI FISSAGGIO A TERRA DEI MONTANTI DEL GIOCO: Attrezzatura predisposta per fissaggio a terra mediante l'utilizzo di appositi telai metallici.

INFORMAZIONI RELATIVE ALL'ISPEZIONE: Ispezione visiva periodica - Controllo della pulizia dell'attrezzatura - Controllo degli interspazi tra terreno ed attrezzatura - Controllo della consistenza del terreno - Controllo delle fondamenta - Controllo degli spigoli - Controllo dell'eventuale mancanza di parti - Controllo dell'usura eccessiva delle parti mobili (snodi e boccole) - Controllo dell'integrità dell'intera attrezzatura. Per le aree gioco soggette ad uso intensivo o vandalismo può essere necessaria un'ispezione giornaliera. Ispezione annuale periodica: Potrebbe rendersi necessario lo smontaggio di alcune parti per la verifica

Copyright (C) POZZA 1865 S.r.l. - P.IVA IT02311670224 - info@pozza.it