EPALALU.PS-14
EASY GYM 3

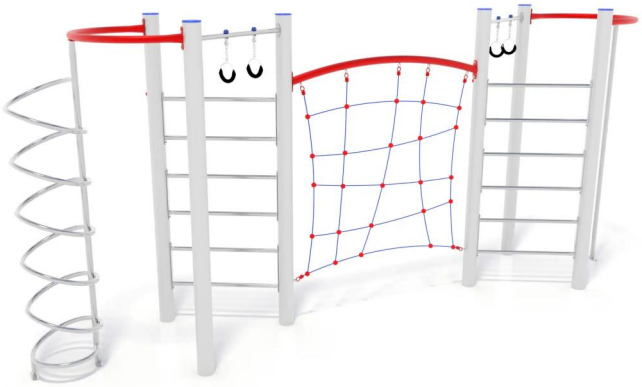

Dimensions

Safety area	Impact area	Falling height HIC	Physical footprint	Number of users
833 x 418 cm	33 mq	180 cm	532 x 110 x 200 cm	7

Characteristics

Age range

Fino a 12 anni

Materials

legno di pino

Made of CAM compliant wood.

Plan

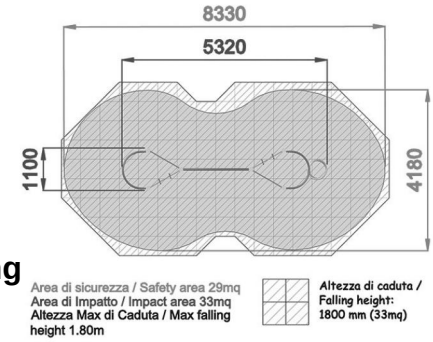

Picture

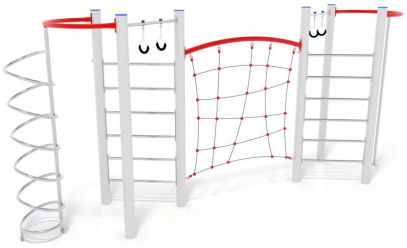

Manufacturer

Pozza 1865 S.R.L.

Country of manufacturing

ITALY

Components list

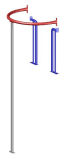

PP-14 - Fireman pole h 140 cm
NR 1 Made of tubular stainless steel

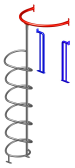

PS-14 - Spiral perch h 140 cm
NR 1 Composed bystainless steel tubular, support bracket and locking handles in painted steel

PAL-11 - RINGS BAR
NR 2 RINGS BAR

PAL-02 - Kit palestra lineare
NR 1 realizzata con struttura portante in legno lamellare impregnato a pressione in autoclave, rete di arrampicata in corda di acciaio rivestita e fissata alla struttura portante mediante bulloneria passante a scomparsa, spalliera verticale con pioli in acciaio inox, e fune di arrampicata con pioli

0886 - Ladder INOX
NR 6 Made of: stainless steel

PALO diam. 120ALU - Circle Aluminium Supporting Beam
NR 6 Circle supporting beam Ø120mm made of anodized aluminium

METODO DI FISSAGGIO A TERRA DEI MONTANTI DEL GIOCO: Attrezzatura predisposta per fissaggio a terra mediante l'utilizzo di appositi telai metallici.

INFORMAZIONI RELATIVE ALL'ISPEZIONE: Ispezione visiva periodica - Controllo della pulizia dell'attrezzatura - Controllo degli interspazi tra terreno ed attrezzatura - Controllo della consistenza del terreno - Controllo delle fondamenta - Controllo degli spigoli - Controllo dell'eventuale mancanza di parti - Controllo dell'usura eccessiva delle parti mobili (snodi e boccole) - Controllo dell'integrità dell'intera attrezzatura. Per le aree gioco soggette ad uso intensivo o vandalismo può essere necessaria un'ispezione giornaliera. Ispezione annuale periodica: Potrebbe rendersi necessario lo smontaggio di alcune parti per la verifica

Copyright (C) POZZA 1865 S.r.l. - P.IVA IT02311670224 - info@pozza.it