data sheet

# +AE100P.PS-14_ALU
# ALBICOCCA CON SPIRALE E PALESTRA - EASY

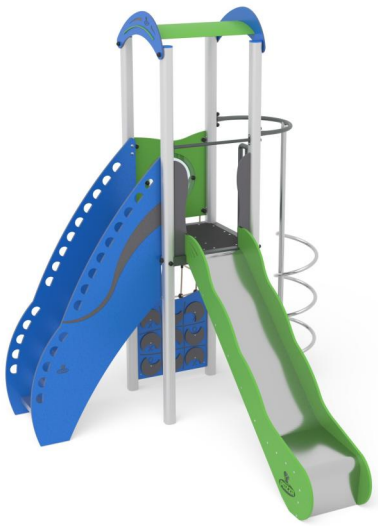

## Dimensions

| Safety area | Impact area | Falling height HIC | Physical footprint | Number of users |
|---|---|---|---|---|
| 7,8 x 5,7 m | 23.5 mq | 140 cm | 4,3 x 2,7 x 3,3 m | 8 |

## Characteristics

2 hdpe

stainless steel screws

use under surveillance

## Age range

3-12

## Materials

anodised aluminium

Made of EN EV6060 anodized alumium 9x9cm custom mold with rounded edges, minimum thickness 2,7mm

## Plan

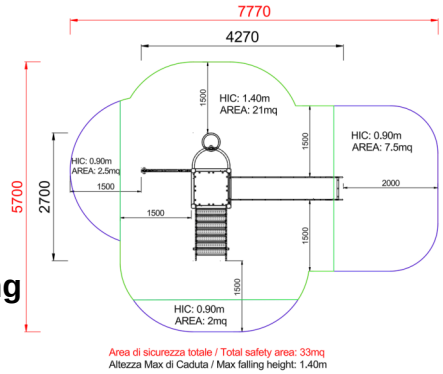


## Picture

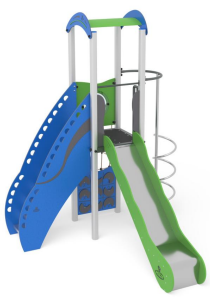

## Manufacturer

Pozza 1865 S.R.L.

## Country of manufacturing

ITALY

# Components list

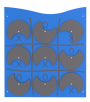

**xABACOGT-01_E_ALU - NG OXO Panel Easy**
N. 1 Two colored polyethylene panel with serigraphy XOX symbols, 9 half-moon rolling panels, Inox steel bolts.



**xP-2_E _ALU - NG Protection lateral panels with polycarbonate portholes Easy**
N. 1 Made of polyethylene, with polycarbonate portholes, provided with stainless steel brackets for fixing them to the tower.



**xPAL-01C_ALU - NG Net gym**
N. 1 Vertical net with frame made of painted steel supporting a climbing net made of steel rope with nylon cover



**xPS-14_E_ALU - NG Spiral perch h 140 cm Easy**
N. 1 Composed bystainless steel tubular, support bracket and locking handles in painted steel



**xQT4-14_E_ALU - NG Square tower h140 cm Easy**
N. 1 Composed by 4 posts having a 9 x 9 cm section by aluminium, 1 square platform placed at a height of 140 cm. Coloured polyethylene gable roof.



**xS-14_E_ALU - NG Climbing ladder h140 cm Easy**
N. 1 made of aluminium, complete with handrails and protective panels made of polyethylene.



**xSVPX-14_E_ALU - NG Straight slide h140 cm Easy**
N. 1 Easy slide with lateral sides made of polyethylene and stainless steel slide certified according to the existing rules; starting platform height 140 cm; provided with a transversal bar.

METODO DI FISSAGGIO A TERRA DEI MONTANTI DEL GIOCO: Attrezzatura predisposta per fissaggio a terra mediante l'utilizzo di appositi telai metallici.

INFORMAZIONI RELATIVE ALL'ISPEZIONE: Ispezione visiva periodica - Controllo della pulizia dell'attrezzatura - Controllo degli interspazi tra terreno ed attrezzatura - Controllo della consistenza del terreno - Controllo delle fondamenta - Controllo degli spigoli - Controllo dell'eventuale mancanza di parti - Controllo dell'usura eccessiva delle parti mobili (snodi e boccole) - Controllo dell'integrità dell'intera attrezzatura. Per le aree gioco soggette ad uso intensivo o vandalismo può essere necessaria un'ispezione giornaliera. Ispezione annuale periodica: Potrebbe rendersi necessario lo smontaggio di alcune parti per la verifica


Copyright (C) POZZA 1865 S.r.l. - P.IVA IT02311670224 - info@pozza.it